EARS-PN Raccordo per attraversamento solaio

Descrizione

Raccordo attraversamento solaio con 2 attacchi in materiale plastico per HTPE PLUS 63 (Ø 63 mm interno e 75 mm esterno) o per HTPE PLUS 76 (Ø 76 mm interno e 90 mm esterno) e 2 attacchi pretranciati. Idoneo per l'installazione di valvole di aspirazione/mandata con attacco diametro 100 mm, 125 mm e 160 mm.

A richiesta

Stacchi per HTPE PLUS 76 (Ø 76 mm interno e 90 mm esterno).
Serranda di taratura su stacco.

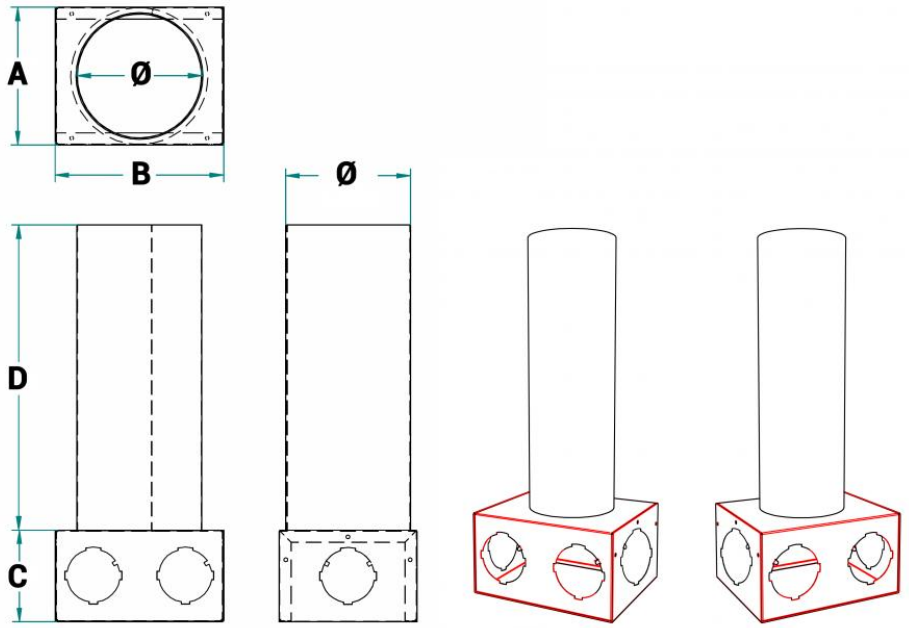

Dimensioni

Tutte le dimensioni sono espresse in mm.

Modello	Attacco nominale	Ø	A	B	C	D
EARS2-PN2	100	103	180	220	120	400
EARS4-PN4	125	128	180	220	120	400
EARS6-PN6	160	163	180	220	120	400

Listino prezzi

Articolo normalmente disponibile a magazzino

modello	euro
EARS2-PN2	⌄
EARS4-PN4	⌄
EARS6-PN6	⌄

Accessori

Articolo normalmente disponibile a magazzino

Descrizione	Euro
Manicotto aggiuntivo per tubo diametro 63 mm interno in confezione da 5 pezzi	⌄
Manicotto aggiuntivo per tubo diametro 76 mm interno in confezione da 5 pezzi	⌄
Serranda di regolazione per attacchi diametro 63 mm o 75 mm interno in confezione da 5 pezzi	⌄
Tappo per manicotto in confezione da 5 pezzi	⌄