EVCOM Ventilatori elicoidali intubati da canale circolare ø da 150 a 315

Descrizione:

Ventilatori elicoidali intubati per canali circolari con motore a rotore esterno monofase.

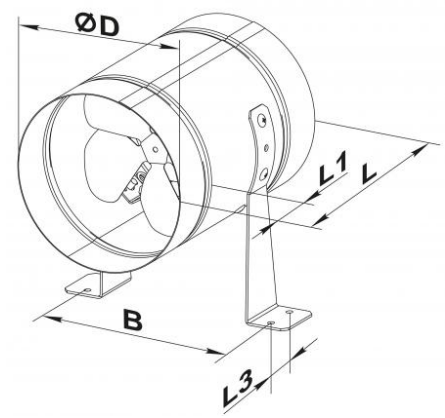

Caratteristiche:

Materiale: acciaio zincato
Colore: zincato
Installazione: su canale circolare
Grado di protezione: IPX4

Impiego:

- portate da 75 a 1.700 m^3/h
- pressione statica fino a 100 Pa

Accessori:

Regolatore elettronico di velocità: RCS 300.

Dimensioni:

tutte le dimensioni sono espresse in mm

modello	ØD	B	L	L1	L3
EVCOM 150	162	183	220	40	30
EVCOM 200	208	228	220	40	30
EVCOM 250	262	283	270	55	30
EVCOM 315	315	337	278	55	40

Dati di funzionamento e listino prezzi

dB(A): indice di rumorosità

modello	giri RPM [min^{-1}]	alimentazione	potenza assorbita		dB(A) a 3 m	Grado di protezione	massima temperatura flusso aria °C
			W	A			
EVCOM 150	1300	230V-1F-50Hz	36	0,26	33	IP X4	40
EVCOM 200	1300	230V-1F-50Hz	43	0,28	32	IP X4	40
EVCOM 250	1300	230V-1F-50Hz	68	0,48	37	IP X4	40
EVCOM 315	1300	230V-1F-50Hz	110	0,75	42	IP X4	40

modello	pressione statica Pa					euro
	0	30	50	70	100	
EVCOM 150	200	80	-	-	-	⌄
EVCOM 200	405	260	120	-	-	⌄
EVCOM 250	1070	700	460	210	-	⌄
EVCOM 315	1700	1500	1300	900	400	⌄