EVBERD Batterie elettriche per recuperatori serie residenziale

Descrizione

Le batterie elettriche di pre/post riscaldamento a sezione circolare sono costruite con telaio in lamiera zincata ed elementi corazzati in acciaio inox.
Sono predisposte di flange circolari che facilitano l'installazione sul condotto. La scatola laterale permette di accedere ai terminali per il cablaggio e contiene 2 termostati di sicurezza. La scatola elettrica è dotata di morsetti di alimentazione, relé per azionamento potenza e doppio termostato di sicurezza.
Le resistenze sono dotate di un regolatore elettronico a gradini con sonda che permette il controllo della temperatura dopo la resistenza, con la massima precisione.

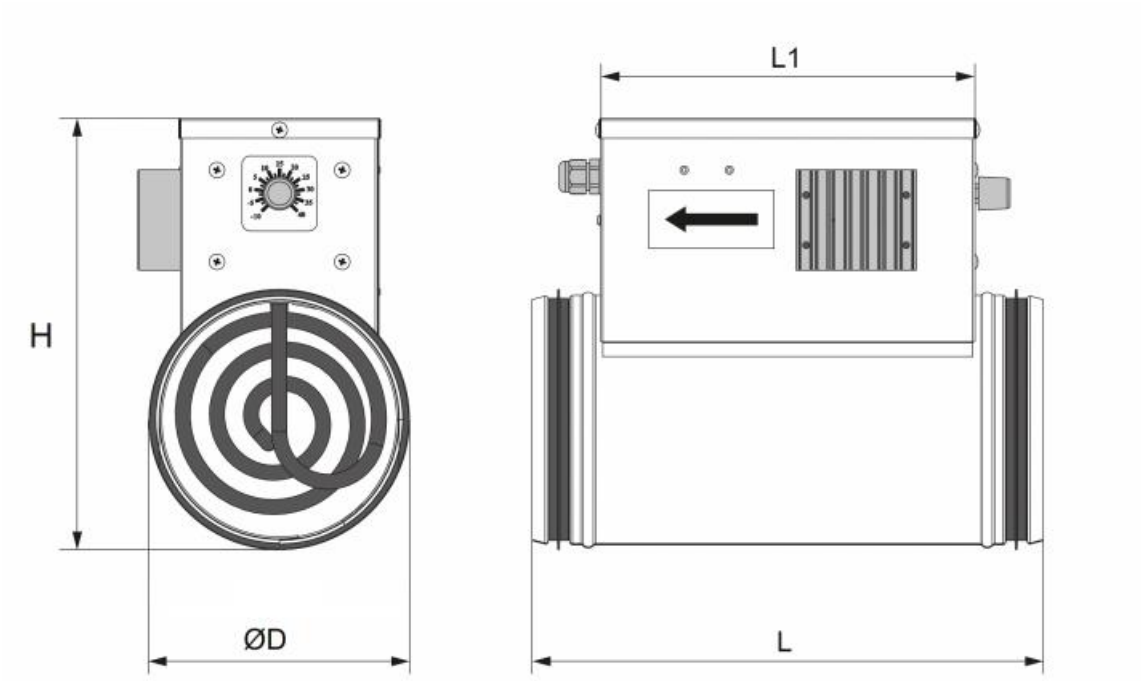

Dimensioni

Modello	ØD	H	L	L1	Peso Kg
EVBERD 1	124	230	306	227	1,6
EVBERD 2	159	267	306	226	2,2

Batteria elettrica associata per modello:

Modello	EVBERD 1	EVBERD 2
EVHRP-PS	20H - 20V	30H-40H-50H-30V-40V-50V
EVHRP SMALL	10H/V - 15H/V - 25H/V	
EVHRA-D		14-20-30-50/15

Dati tecnici batteria elettrica:

La scatola elettrica laterale già completa di passacavo consente di accedere ai componenti al suo interno:
-Termoprotettore a riarmo automatico;
-Termoprotettore a riarmo manuale;
-Teleruttore;
-Termostato regolabile -10°C +40°C
-Morsettiera.
Il termostato montato sulla batteria consente di regolare direttamente la temperatura dell'aria di mandata.

Modello		EVBERD 1	EVBERD 2
Potenza elettrica nominale	kW	0,8	1,2
Alimentazione		230 V / 1 / 50	230 V / 1 / 50
Assorbimento	A	3,5	5,2
Diametro	Ø	125	160

Listino prezzi:

modello	Euro
EVBERD 1	˅
EVBERD 2	˅