# EVVOK1 Estrattori a torrino

### Descrizione:

Estrattori a torrino con motore a rotore esterno monofase.

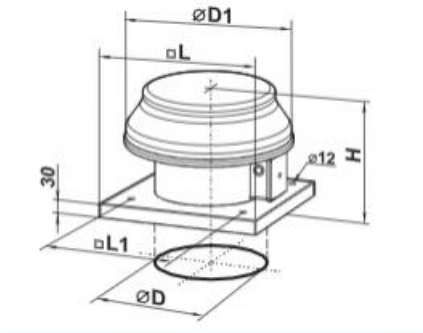


### Caratteristiche:

Materiale: acciaio verniciato
Colore: nero
Installazione: a tetto
Grado di protezione: IPX4

### Impiego:

- portate da 120 a 1.700 m³/h
- pressione statica fino a 100 Pa

### Accessori:

Regolatore elettronico di velocità modello RCS 300.

## Dimensioni

tutte le dimensioni sono espresse in mm

| modello | Dimensioni (mm) | | | | | peso |
|---|---|---|---|---|---|---|
| | diametro D | diametro D1 | H | L | L1 | Kg |
| EVVOK1 200 | 208 | 345 | 280 | 425 | 330 | 6,1 |
| EVVOK1 250 | 262 | 405 | 300 | 425 | 330 | 7,2 |
| EVVOK1 315 | 314 | 555 | 380 | 585 | 450 | 11,5 |

## Dati di funzionamento e listino prezzi

dB(A): indice di rumorosità

| modello | giri | potenza assorbita | | °C max | dB(A) a 3 m | pressione statica Pa | | | | euro |
|---|---|---|---|---|---|---|---|---|---|---|
| | | W | A | | | 0 | 50 | 80 | 100 | |
| EVVOK1 200 | 1300 | 43 | 0,28 | 50 | 32 | 405 | 120 | - | - | 269,20 |
| EVVOK1 250 | 1300 | 68 | 0,48 | 50 | 48 | 1070 | 480 | 120 | - | 318,15 |
| EVVOK1 315 | 1300 | 110 | 0,75 | 50 | 54 | 1700 | 1300 | 700 | 400 | 406,58 |

## Regolatore di velocità

Articolo normalmente disponibile a magazzino

| Modello | Euro |
|---|---|
| RCS 300 | 104,40 |