EVCFC Estrattori centrifughi in materiale plastico

Descrizione:

Estrattori centrifughi in materiale plastico adatti a piccoli ambienti.

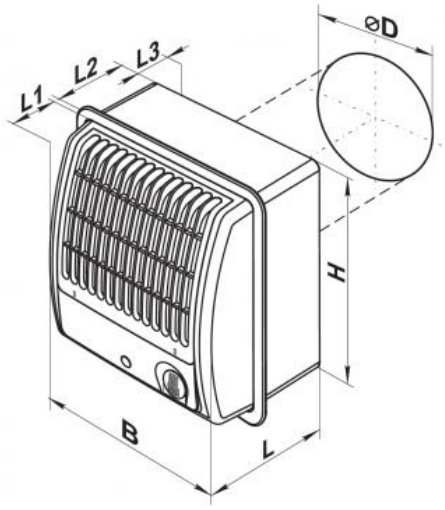

Caratteristiche:

Materiale: ABS
Colore: bianco
Installazione: a parete o a soffitto
Grado di protezione: IP24

Impiego:

- cucine, bagni
- piccoli locali in genere

Modelli :

EVCFC-100 estrattore centrifugo standard
EVCFC-100T estrattore centrifugo con temporizzatore
EVCFC-100TH estrattore centrifugo con temporizzatore e sensore di umidità
EVCFC-100TP estrattore centrifugo con temporizzatore e sensore di presenza

Dimensioni:

tutte le dimensioni sono espresse in mm.

modello	Ø D	B	H	L	L1	L2	L3
EVCFC-100	100	180	195	132	59	73	26
EVCFC-100T							
EVCFC-100TH							
EVCFC-100TP							

Portata aria:

Portata aria m^3/h	Prevalenza statica Pa
20	118
40	110
60	95
80	78
100	52
120	18

Dati di funzionamento e listino prezzi

dB(A): indice di rumorosità

Articolo normalmente disponibile a magazzino

modello	caratteristiche	potenza assorbita W	dB(A) a 3 m	peso kg	euro
EVCFC-100	standard	29	38	1,3	105,34
EVCFC-100T	con temporizzatore	29	38	1,3	124,69
EVCFC-100TH	con temporizzatore e sensore umidità	29	38	1,3	143,82
EVCFC-100TP	con temporizzatore e sensore di presenza	29	38	1,3	151,59