EMV J Griglia di sovrapressione

Descrizione:

Griglia di sovrapressione per scarico aria da sistemi di ventilazione residenziali ed industriali.

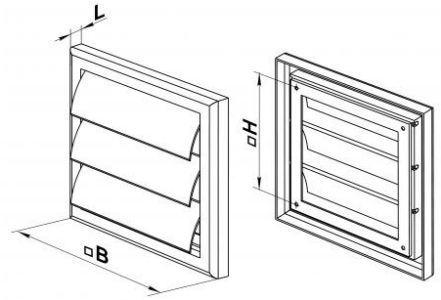

Materiale:

Plastica bianca

Impiego:

Griglia di sovrapressione per installazione da esterno parete.

dimensioni in mm

Articolo normalmente disponibile a magazzino

modello	B	H	L	Sezione efficace m^2	euro
EMV 100 J	154	110	15	0,0096	7,29
EMV 120 J	186	142	15	0,016	10,79
EMV 250 J	250	214	15	0,056	13,71